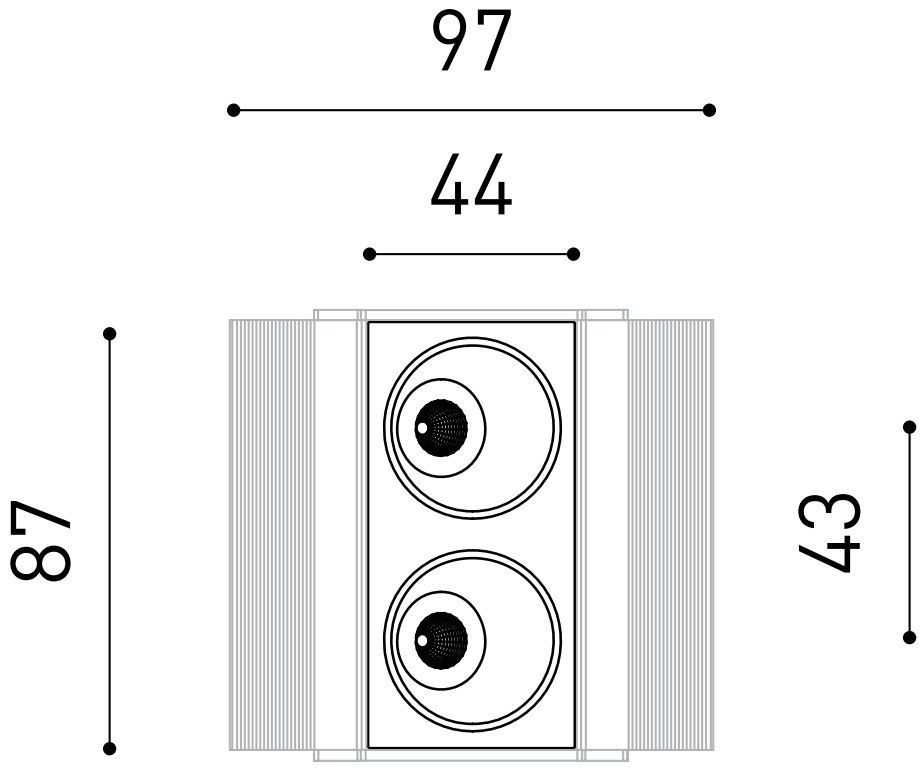
97
44
87
43

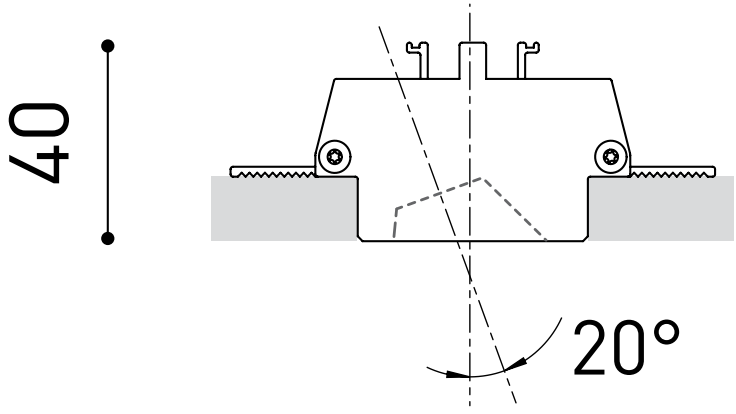
40
20°